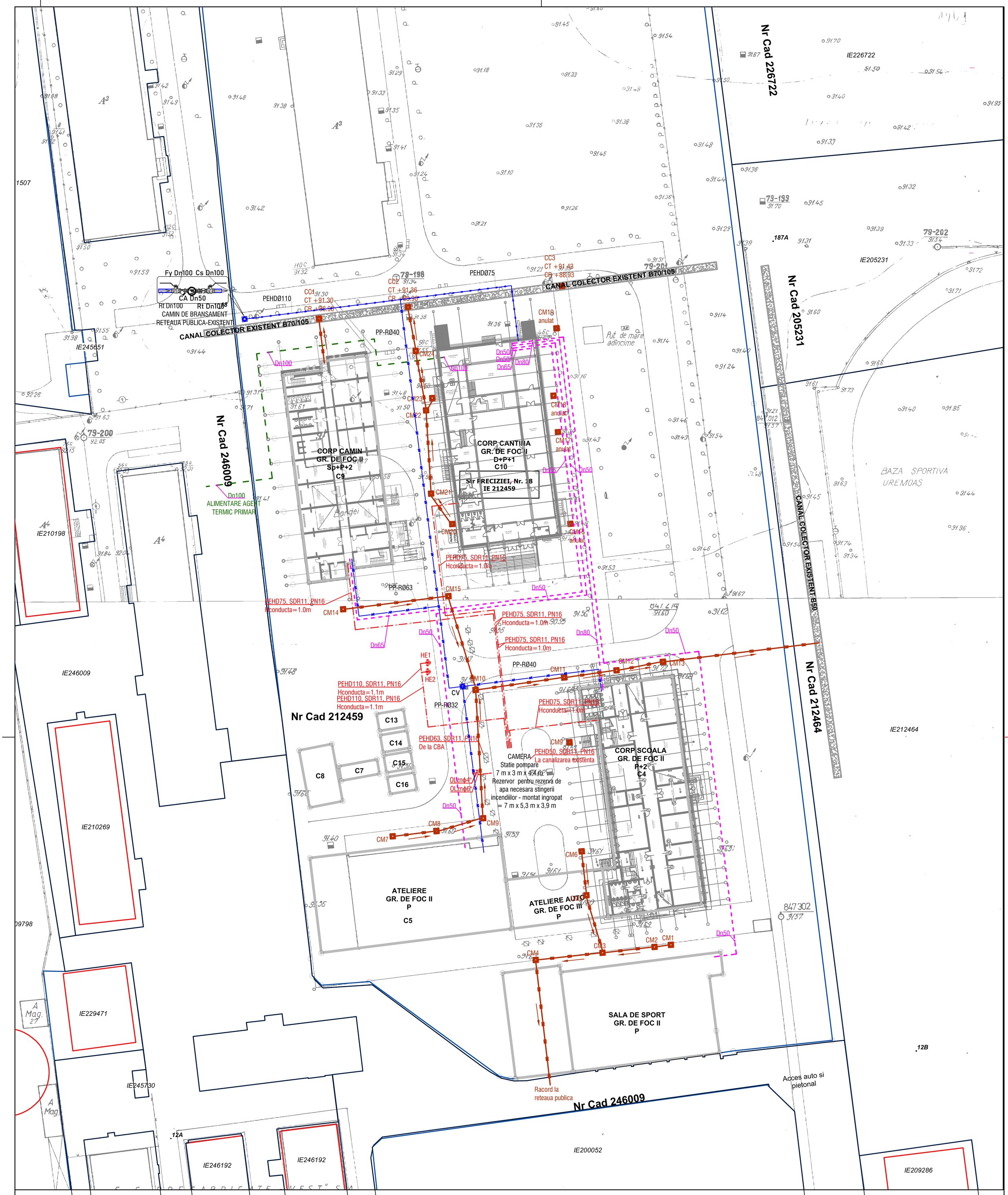

Documentatii cadastrale avizate

Constructii introduse în sistemul integrat de cadastru si carte funciara

OCPI Bucuresti, B-dul Expozitiei, nr.1A, sector 1, ROMANIA
Data:
Intocmit: Manolache Ciprian

Ciprian Manolache
Semnat digital de Ciprian Manolache
Data: 2025.01.16 09:57:01 +02'00'

LEGENDA

Cod	Denumire
AR	Conducta alimentare apa rece
CC	Conducta canalizare menajera
HI	Conducta hidranti interiori
HE	Conducta hidranti exteriori
	Conducta agent termic incalzire - primar
	Conducta agent termic incalzire - secundar
HE1; Dn100	Hidrant exterior suprateran
CV	Camin vane
CM	Camin de canalizare menajera
CC	Camin de canalizare menajera montat pe colector

REV.	DATA	DESCRIERE REVIZIE	VERIFICAT	PROIECTAT

PROIECTANT GENERAL:
SC SS ARCHITECTURE AND TEXTURE SRL
Calea Mosilor nr. 116 -122, Sector 2, Bucureşti.
ssat.ro | office@ssat.ro | 0745 879 393 | 0722 388 231

BENEFICIAR:
PRIMARIA SECTORULUI 6 BUCURESTI
Calea Plevnei nr. 147 - 149, sector 6, Bucuresti; e-mail: prim6@primarie6.ro

PROIECTANT SPECIALITATE:
S.C. EUROPROIECT UNIVERS S.R.L.
Sos. Pantelimon, nr. 266, bl. D, Ap. 5, sector 2, Bucuresti Tel. 0744388371

TITLU PROIECT
Retele sanitare exterioare, retele termice exterioare, punct termic pentru obiectivul " Modernizarea si reabilitarea termica a Grupului Scolar Industrial Petru Poni"

SPECIFICATIE	NUME	SEMNATURA	Scara
SEF PROIECT	Ing. Mihai STAN		1/500
PROIECTAT	Ing. Alexandru STIRBU		
DESENAT	Ing. Alexandru STIRBU		Data
VERIFICAT	Ing. Mihai STAN		2024

PLANSA:
Plan de amplasament - Retele de alimentare cu apa rece, canalizare menajera, agent termic incalzire - situatie existenta

PROIECT NR.	ELABORATOR	SPECIALITATE	PLANSA NR.	REVIZIE	FAZA
337PP/2024	SSAT	RE	00_01	00	P.T.+D.D.E.

Acest document este proprietatea intelectuala a societatii SS ARCHITECTURE AND TEXTURE S.R.L.
Reproducerea sa sub orice forma nu poate fi facuta decat cu acordul si in conditiile stabilite de catre SS ARCHITECTURE AND TEXTURE S.R.L.

420mm x 594mm

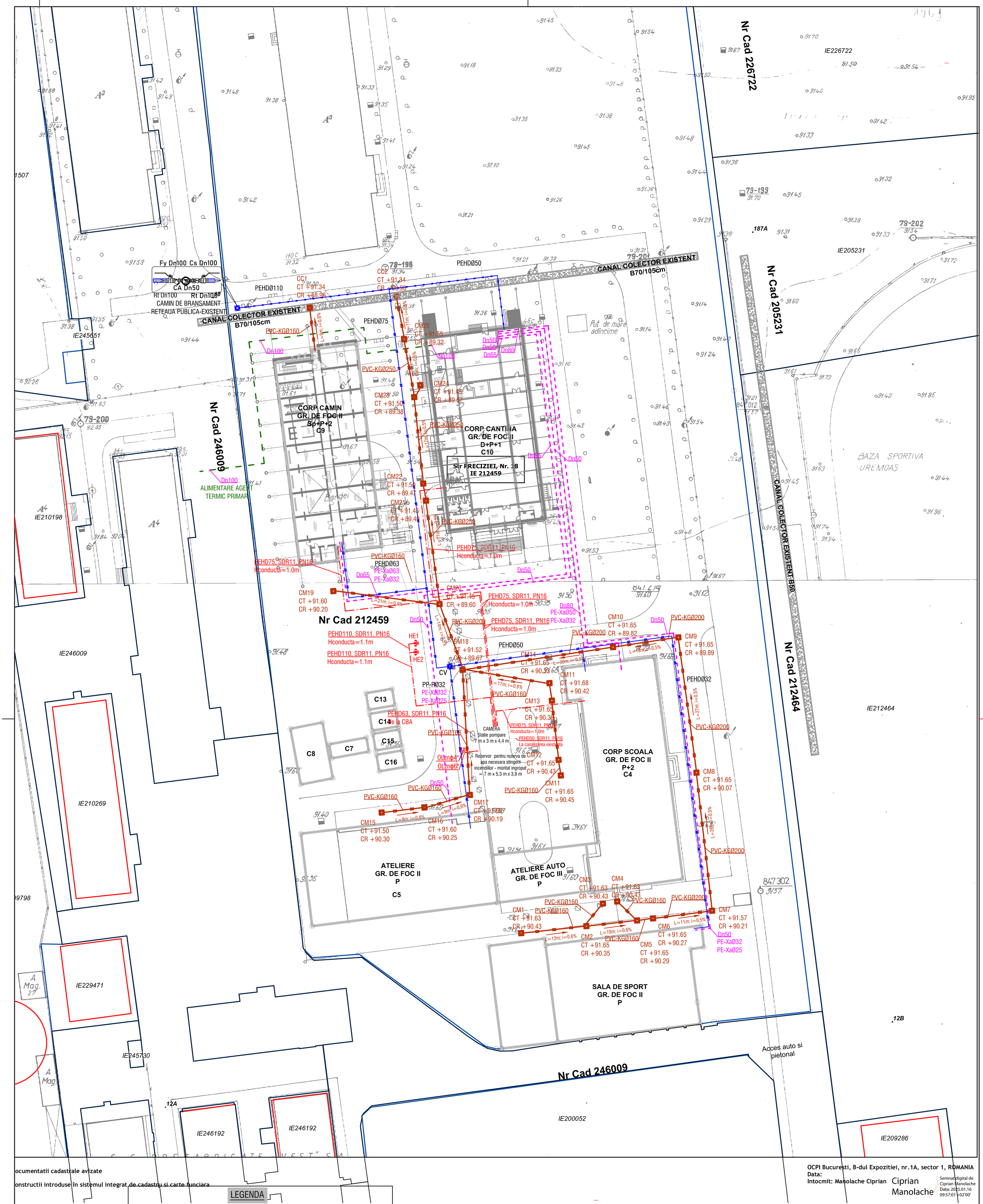

ocumentatii cadastrale avizate

onstructii introduse în sistemul integrat de cadastru si carte funciara

OCPI Bucuresti, B-dul Expozitiei, nr.1A, sector 1, ROMANIA
Data:
Intocmit: Manolache Ciprian

Ciprian Manolache
Semnat digital de Ciprian Manolache
Data: 2025.01.16 09:57:01 +02'00'

LEGENDA

Cod	Denumire
AR	Conducta alimentare apa rece
CC	Conducta canalizare menajera
HI	Conducta hidranti interiori
HE	Conducta hidranti exteriori
	Conducta agent termic incalzire - primar
	Conducta agent termic incalzire - secundar
HE1; Dn100	Hidrant exterior suprateran
CV	Camin vane
CM	Camin de canalizare menajera
CC	Camin de canalizare menajera montat pe colector

REV.	DATA	DESCRIERE REVIZIE	VERIFICAT	PROIECTAT

PROIECTANT GENERAL:
SC SS ARCHITECTURE AND TEXTURE SRL
Calea Mosilor nr. 116 -122, Sector 2, Bucureşti.
ssat.ro | office@ssat.ro | 0745 879 393 | 0722 388 231

BENEFICIAR:
PRIMARIA SECTORULUI 6 BUCURESTI
Calea Plevnei nr. 147 - 149, sector 6, Bucuresti; e-mail: prim6@primarie6.ro

PROIECTANT SPECIALITATE:
S.C. EUROPROIECT UNIVERS S.R.L.
Sos. Pantelimon, nr. 266, bl. D, Ap. 5, sector 2, Bucuresti Tel. 0744388371

TITLU PROIECT
Retele sanitare exterioare, retele termice exterioare, punct termic pentru obiectivul " Modernizarea si reabilitarea termica a Grupului Scolar Industrial Petru Poni"

SPECIFICATIE	NUME	SEMNATURA	Scara
SEF PROIECT	Ing. Mihai STAN		1/500
PROIECTAT	Ing. Alexandru STIRBU		
DESENAT	Ing. Alexandru STIRBU		Data
VERIFICAT	Ing. Mihai STAN		2024

PLANSA:
Plan de amplasament - Retele de alimentare cu apa rece, canalizare menajera, agent termic incalzire - situatie propusa

PROIECT NR.	ELABORATOR	SPECIALITATE	PLANSA NR.	REVIZIE	FAZA
337PP/2024	SSAT	RE	00_02	00	P.T.+D.D.E.

Acest document este proprietatea intelectuala a societatii SS ARCHITECTURE AND TEXTURE S.R.L.
Reproducerea sa sub orice forma nu poate fi facuta decat cu acordul si in conditiile stabilite de catre SS ARCHITECTURE AND TEXTURE S.R.L.

420mm x 594mm

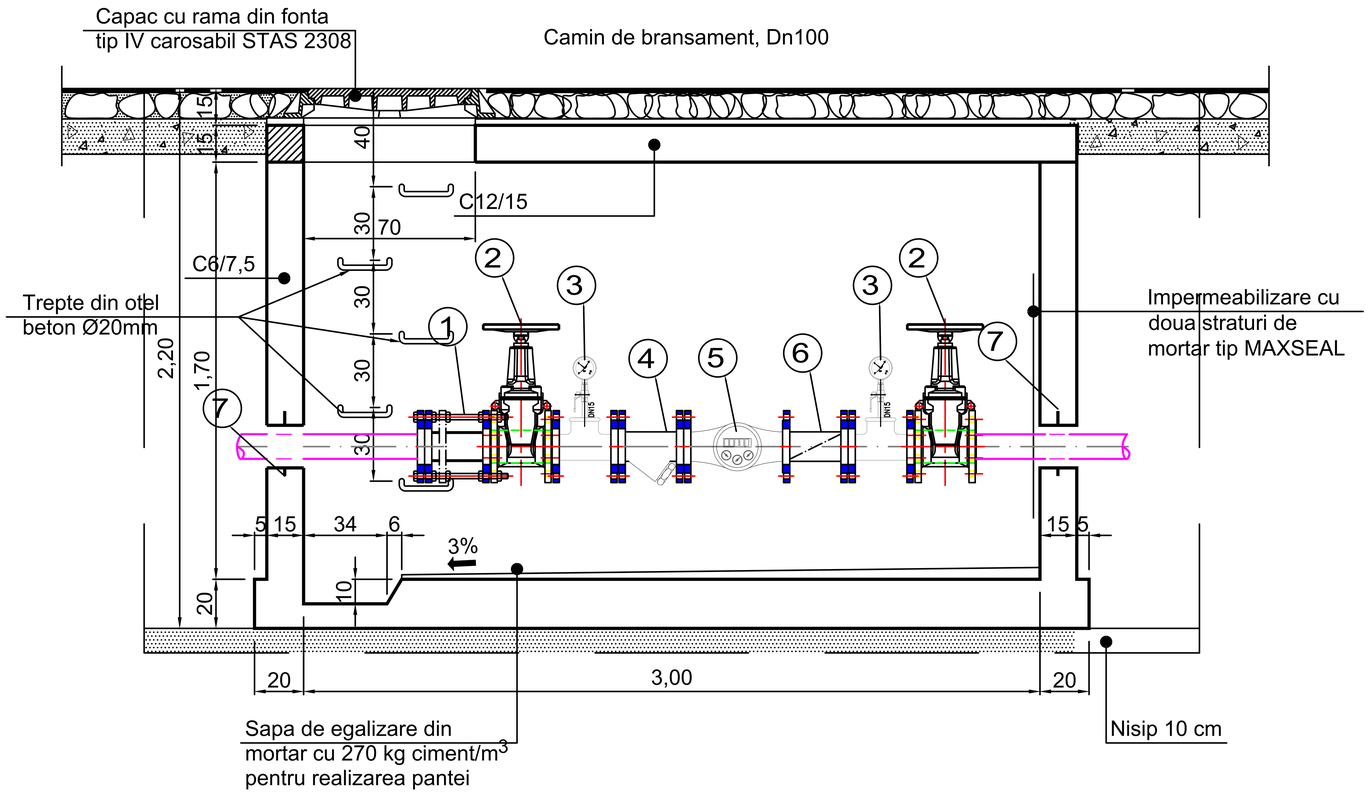

TABEL PIESE SPECIALE		
1	Compensator de montaj	Dn100
2	Vana cu sertar	Dn100
3	Manometru	
4	Filtru impuritati tip "Y"	Dn100
5	Contor apa rece	
6	Clapeta de sens	Dn100; 6bar
7	Piesa de trecere	

REV.	DATA	DESCRIERE REVIZIE	VERIFICAT	PROIECTAT

PROIECTANT GENERAL:
SC SS ARCHITECTURE AND TEXTURE SRL
Calea Mosilor nr. 116 -122, Sector 2, Bucureşti.
ssat.ro | office@ssat.ro | 0745 879 393 | 0722 388 231

BENEFICIAR:
PRIMARIA SECTORULUI 6 BUCURESTI
Calea Plevnei nr. 147 - 149, sector 6, Bucuresti; e-mail: prim6@primarie6.ro

PROIECTANT SPECIALITATE:
S.C. EUROPROIECT UNIVERS S.R.L.
Sos. Pantelimon, nr. 266, bl. D, Ap. 5, sector 2, Bucuresti Tel. 0744388371

TITLU PROIECT
Retele sanitare exterioare, retele termice exterioare, punct termic pentru obiectivul " Modernizarea si reabilitarea termica a Grupului Scolar Industrial Petru Poni"

SPECIFICATIE	NUME	SEMNATURA	Scara
SEF PROIECT	Ing. Mihai STAN		1/25
PROIECTAT	Ing. Alexandru STIRBU		
DESENAT	Ing. Alexandru STIRBU		Data
VERIFICAT	Ing. Mihai STAN		2024

PLANSA:
Camin bransament alimentarea apa rece

PROIECT NR.	ELABORATOR	SPECIALITATE	PLANSA NR.	REVIZIE	FAZA
337PP/2024	SSAT	RE	00_03	00	P.T.+D.D.E.

Acest document este proprietatea intelectuala a societatii SS ARCHITECTURE AND TEXTURE S.R.L.
Reproducerea sa sub orice forma nu poate fi facuta decat cu acordul si in conditiile stabilite de catre SS ARCHITECTURE AND TEXTURE S.R.L.

420mm x 297mm

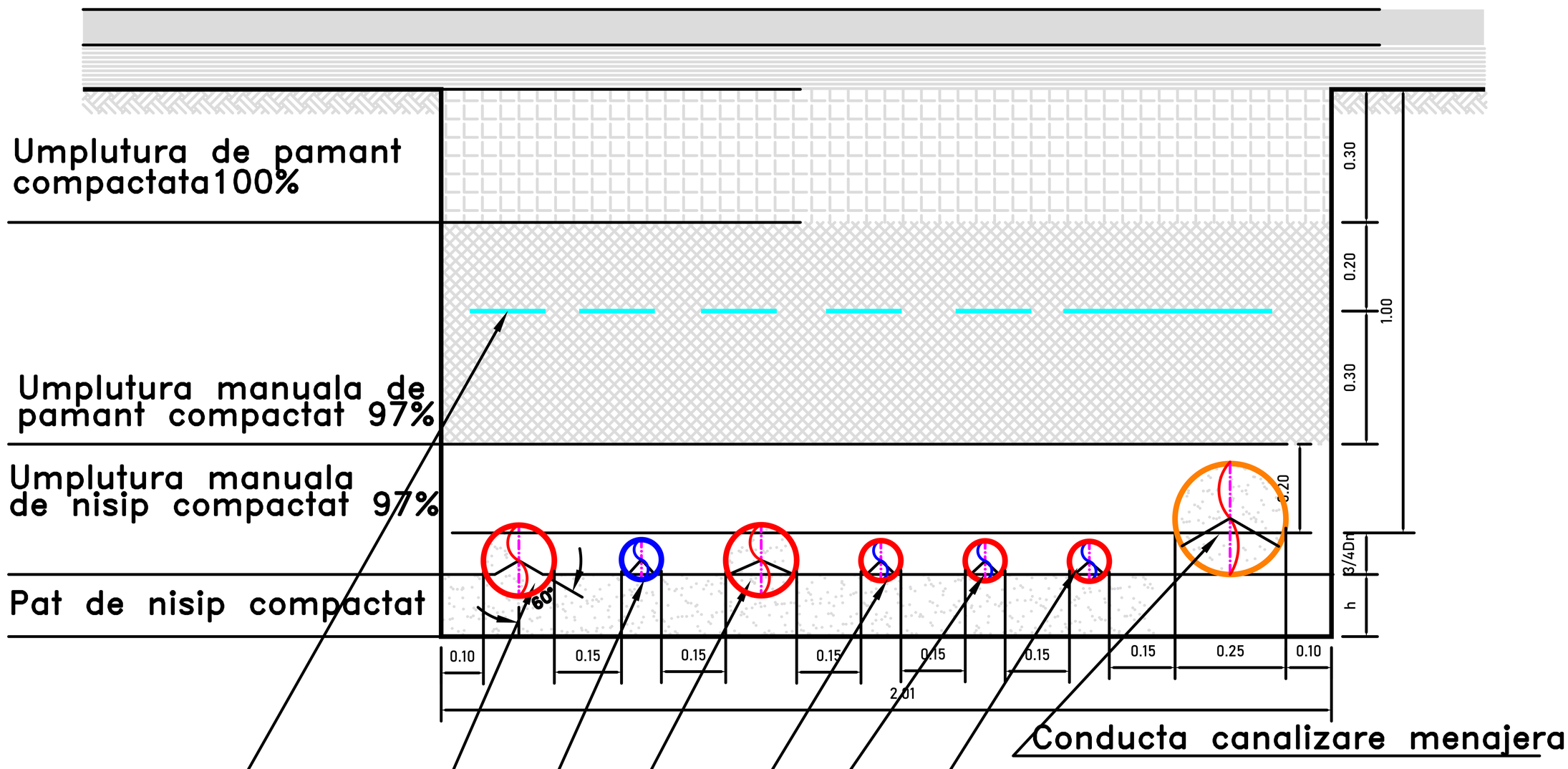

NOTA:

Conform STAS 2914/84 tabelul 2 terasamentele vor fi compactate aigurandu-se un grad de compactare Proctor normal astfel:

h<0.3m	grad de compactare 95%
0.3<h<2.00m	grad de compactare 92%
h>2.00m	grad de compactare 90%

In conformitate cu STAS 2914/84 capitolul 7 paragraful 7.3.2 verificarile privind gradul de compactare realizat se vor face in minimum trei puncte repartizate stanga, ax si dreapta, in sectiuni diferite, pentru fiecare zona decopertata.

Verificarea se va face prin recoltarea de probe printr-un sondaj cu adancimea de 30 cm.

REV.	DATA	DESCRIERE REVIZIE	VERIFICAT	PROIECTAT

PROIECTANT GENERAL:
SSAT+ arhitectură
SC SS ARCHITECTURE AND TEXTURE SRL
Calea Mosilor nr. 116 -122, Sector 2, București.
ssat.ro | office@ssat.ro | 0745 879 393 | 0722 388 231

BENEFICIAR:
PRIMĂRIA SECTORULUI 6
PRIMARIA SECTORULUI 6 BUCURESTI
Calea Plevnei nr. 147 - 149, sector 6, Bucuresti; e-mail: prim6@primarie6.ro

PROIECTANT SPECIALITATE:
europroiect univers
S.C. EUROPROIECT UNIVERS S.R.L.
Sos. Pantelimon, nr. 266, bl. D, Ap. 5, sector 2, Bucuresti Tel. 0744388371

TITLU PROIECT
Retele sanitare exterioare, retele termice exterioare, punct termic pentru obiectivul " Modernizarea si reabilitarea termica a Grupului Scolar Industrial Petru Poni"

SPECIFICATIE	NUME	SEMNATURA	Scara
SEF PROIECT	Ing. Mihai STAN		%%
PROIECTAT	Ing. Alexandru STIRBU		
DESENAT	Ing. Alexandru STIRBU		Data
VERIFICAT	Ing. Mihai STAN		2024

PLANSA:
Detaliu pozare conducte

PROIECT NR.	ELABORATOR	SPECIALITATE	PLANSA NR.	REVIZIE	FAZA
337PP/2024	SSAT	RE	00_04	00	P.T.+D.D.E.

Acest document este proprietatea intelectuala a societatii SS ARCHITECTURE AND TEXTURE S.R.L.
Reproducerea sa sub orice forma nu poate fi facuta decat cu acordul si in conditiile stabilite de catre SS ARCHITECTURE AND TEXTURE S.R.L.

210mm x 297mm

Sectiunea A - A

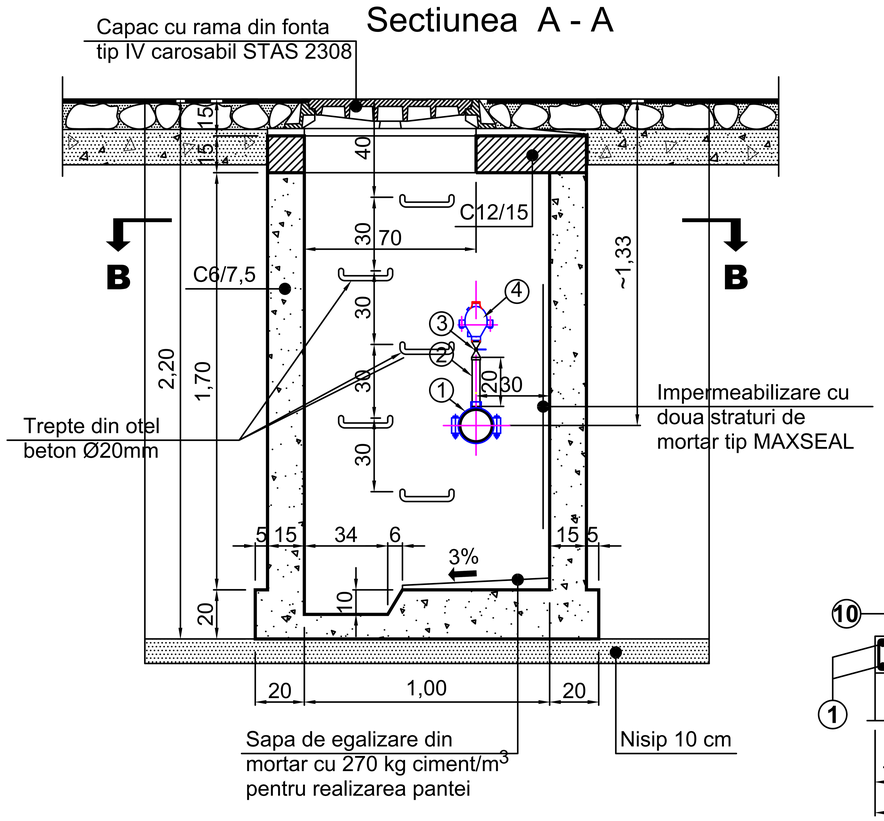

ARMARE PLACA h = 15 cm

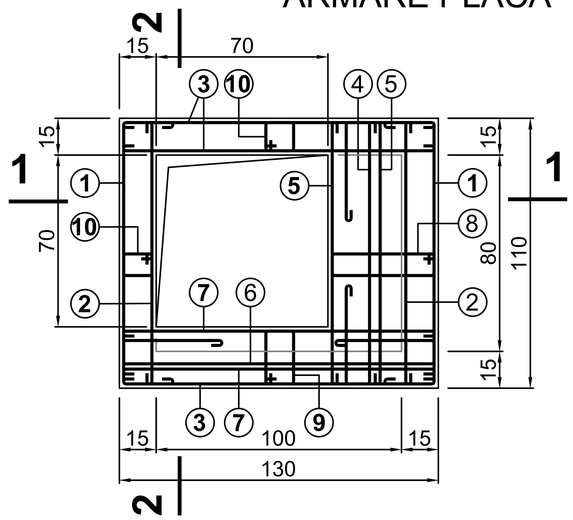

Sectiunea 2 - 2

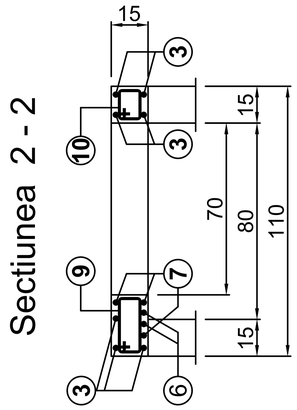

Sectiunea 1 - 1

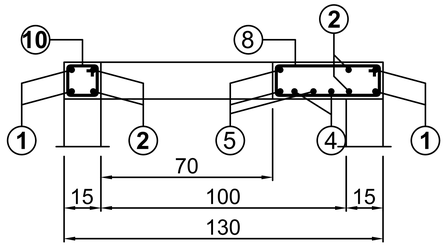

Sectiunea B - B

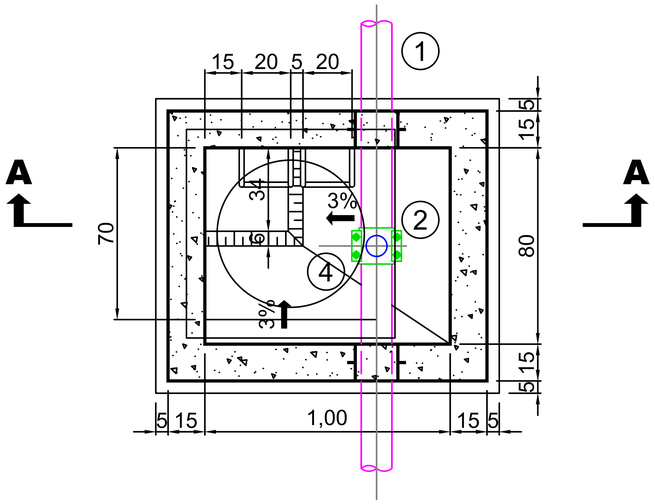

ARMARE RADIER

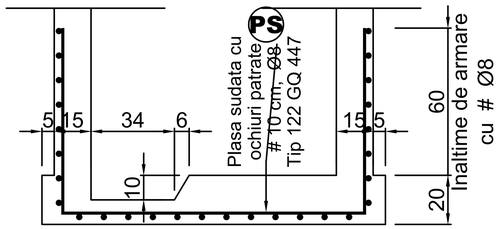

EXTRAS DE ARMATURA

MARCA	Barele, forma si dimensiuni in cm	Diametrul	Nr. bare asemenea	A unei bare	Lungimi in m Pe toate buc. Ø6	Ø8	Ø12	
1	20 107 20	8	4	1,60		6,5		
2	107	8	4	1,20		6,0		
3	127	8	7	1,50		10,5		
4	11 35 107 35 11	12	2	2,20			4,5	
5	107	12	3	1,25			4,0	
6	12 40 127 40 12	12	2	2,50			5,0	
7	127	12	3	1,45			4,5	
8	12 42 12	8	4	1,15		5,0		
9	11 22 11	6	4	0,75	3,0			
10	11 11 11	6	8	0,55	4,5			
PS	Plasa sudata cu ochiuri patrate #10cm,Ø8, Tip 122 GQ 447	8	Global			75,0		
Total lungimi pe diametre					8	103	18	
Greutate pe ml				kg	0,222	0,395	0,888	
Greutate pe diametre				kg	2	41	16	
TOTAL GREUTATE				kg	59			

LEGENDA INSTALATII

1. Piesa bransare intarita 110x1 1"1/4
2. Stut din OL Zn Ø 1 ¼ " L=200 mm cu filete exterioare
3. Robinet cu sfera si maneta, FI-FE tip MF de 1 ¼"
4. Supapa automata de dezaerisire cu racord

NOTA :

Acoperirea cu beton a barelor:
- placa (h = 15 cm) - 1,5 cm
- radier (h = 20 cm) - 3,0 cm

Beton placa: C12/15
Beton pereti + radier: C6/7,5
Armatura: OB 38

REV.	DATA	DESCRIERE REVIZIE	VERIFICAT	PROIECTAT

PROIECTANT GENERAL:
SC SS ARCHITECTURE AND TEXTURE SRL
Calea Mosilor nr. 116 -122, Sector 2, Bucureşti.
ssat.ro | office@ssat.ro | 0745 879 393 | 0722 388 231

BENEFICIAR:
PRIMARIA SECTORULUI 6 BUCURESTI
Calea Plevnei nr. 147 - 149, sector 6, Bucuresti; e-mail: prim6@primarie6.ro

PROIECTANT SPECIALITATE:
S.C. EUROPROIECT UNIVERS S.R.L.
Sos. Pantelimon, nr. 266, bl. D, Ap. 5, sector 2, Bucuresti Tel. 0744388371

TITLU PROIECT
Retele sanitare exterioare, retele termice exterioare, punct termic pentru obiectivul " Modernizarea si reabilitarea termica a Grupului Scolar Industrial Petru Poni"

SPECIFICATIE	NUME	SEMNATURA	Scara
SEF PROIECT	Ing. Mihai STAN		1/25
PROIECTAT	Ing. Alexandru STIRBU		
DESENAT	Ing. Alexandru STIRBU		Data
VERIFICAT	Ing. Mihai STAN		2024

PLANSA:
Detaliu camin de aerisire

PROIECT NR.	ELABORATOR	SPECIALITATE	PLANSA NR.	REVIZIE	FAZA
337PP/2024	SSAT	RE	00_05	00	P.T.+D.D.E.

Acest document este proprietatea intelectuala a societatii SS ARCHITECTURE AND TEXTURE S.R.L.
Reproducerea sa sub orice forma nu poate fi facuta decat cu acordul si in conditiile stabilite de catre SS ARCHITECTURE AND TEXTURE S.R.L.

420mm x 297mm

Sectiunea A - A

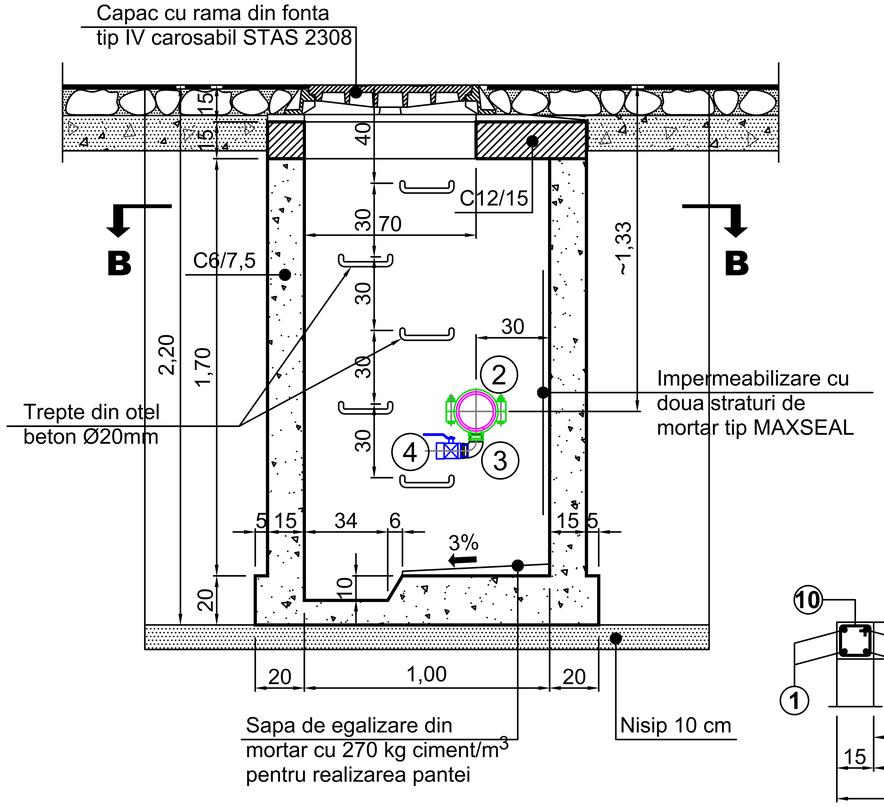

ARMARE PLACA h = 15 cm

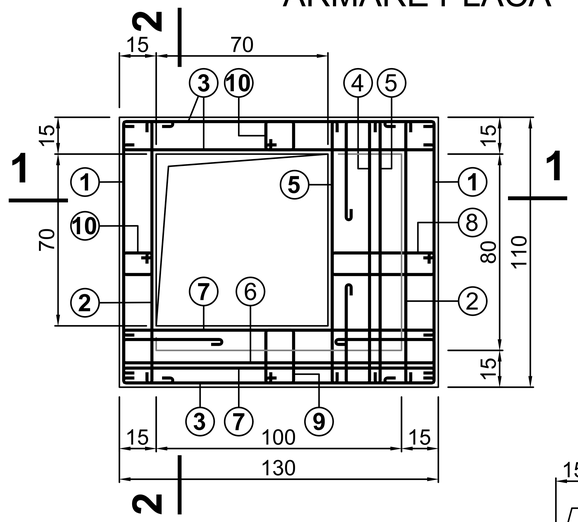

Sectiunea 1 - 1

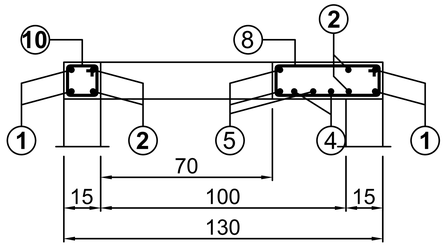

Sectiunea 2 - 2

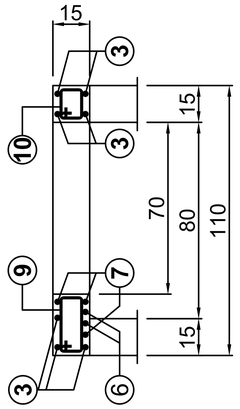

EXTRAS DE ARMATURA

MARCA	Barele, forma si dimensiuni in cm	Diametrul	Nr. bare asemenea	A unei bare	Lungimi in m Pe toate buc. Ø6	Ø8	Ø12	
1	20 107 20	8	4	1,60		6,5		
2	107	8	4	1,20		6,0		
3	127	8	7	1,50		10,5		
4	11 35 107 35 11	12	2	2,20			4,5	
5	107	12	3	1,25			4,0	
6	12 40 127 40 12	12	2	2,50			5,0	
7	127	12	3	1,45			4,5	
8	12 42 12	8	4	1,15		5,0		
9	11 22 11	6	4	0,75	3,0			
10	11 11 11	6	8	0,55	4,5			
PS	Plasa sudata cu ochiuri patrate #10cm,Ø8, Tip 122 GQ 447	8	Global			75,0		
Total lungimi pe diametre					8	103	18	
Greutate pe ml				kg	0,222	0,395	0,888	
Greutate pe diametre				kg	2	41	16	
TOTAL GREUTATE				kg	59			

Sectiunea B - B

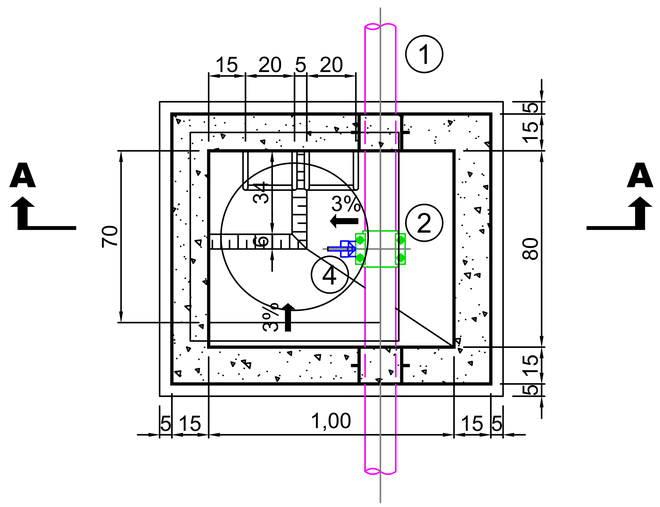

ARMARE RADIER

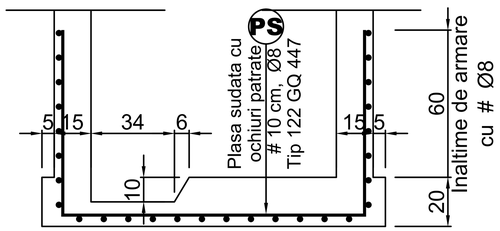

NOTA :

Acoperirea cu beton a barelor:
- placa (h = 15 cm) - 1,5 cm
- radier (h = 20 cm) - 3,0 cm

Beton placa: C12/15
Beton pereti + radier: C6/7,5
Armatura: OB 38

LEGENDA INSTALATII

1. Conducta PEID - PE100 - Pn10
2. Brida (piesa de bransare intarita) De110xØ2"
3. Cot egal la 90° din fonta, tip FI-FE Ø2"
4. Robinet de apa tip FI-FE Ø2", cu sfera si levier de actionare

REV.	DATA	DESCRIERE REVIZIE	VERIFICAT	PROIECTAT

PROIECTANT GENERAL:
SC SS ARCHITECTURE AND TEXTURE SRL
Calea Mosilor nr. 116 -122, Sector 2, București.
ssat.ro | office@ssat.ro | 0745 879 393 | 0722 388 231

BENEFICIAR:
PRIMARIA SECTORULUI 6 BUCURESTI
Calea Plevnei nr. 147 - 149, sector 6, Bucuresti; e-mail: prim6@primarie6.ro

PROIECTANT SPECIALITATE:
S.C. EUROPROIECT UNIVERS S.R.L.
Sos. Pantelimon, nr. 266, bl. D, Ap. 5, sector 2, Bucuresti Tel. 0744388371

TITLU PROIECT
Retele sanitare exterioare, retele termice exterioare, punct termic pentru obiectivul " Modernizarea si reabilitarea termica a Grupului Scolar Industrial Petru Poni"

SPECIFICATIE	NUME	SEMNATURA	Scara
SEF PROIECT	Ing. Mihai STAN		1/25
PROIECTAT	Ing. Alexandru STIRBU		
DESENAT	Ing. Alexandru STIRBU		Data
VERIFICAT	Ing. Mihai STAN		2024

PLANSA:
Detaliu camin de golire

PROIECT NR.	ELABORATOR	SPECIALITATE	PLANSA NR.	REVIZIE	FAZA
337PP/2024	SSAT	RE	00_06	00	P.T.+D.D.E.

Acest document este proprietatea intelectuala a societatii SS ARCHITECTURE AND TEXTURE S.R.L.
Reproducerea sa sub orice forma nu poate fi facuta decat cu acordul si in conditiile stabilite de catre SS ARCHITECTURE AND TEXTURE S.R.L.

420mm x 297mm

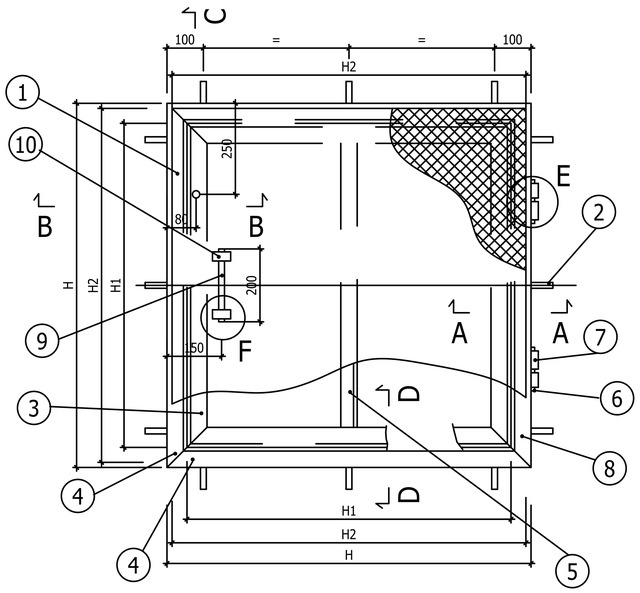

SECTIUNEA A-A

Sc. 1:2

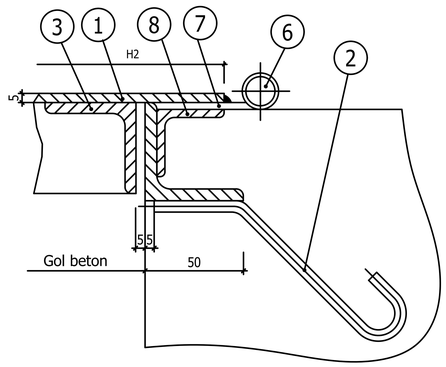

SECTIUNEA D-D

Sc. 1:2

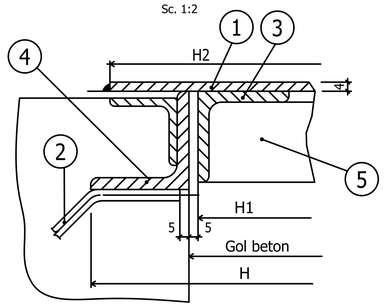

SECTIUNEA B-B

Sc. 1:2

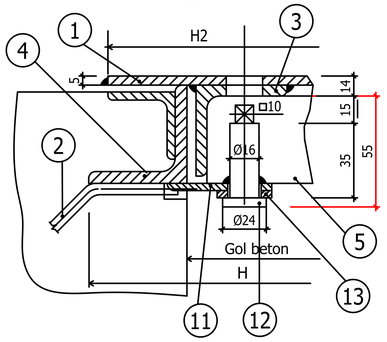

E

ELEMENT DE BALAMA

Sc. 1:2

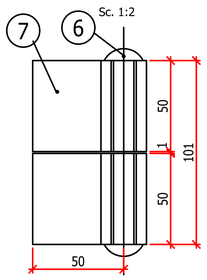

PAZ

Sc. 1:2

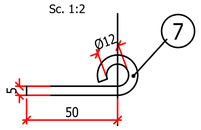

SECTIUNEA C-C

Sc. 1:2

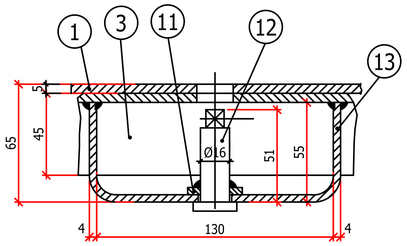

INCHIZATOR

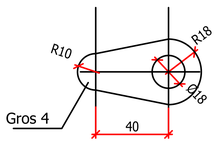

SECT. G-G

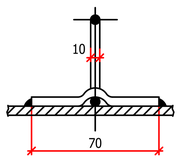

F

MANER

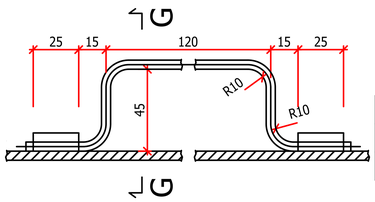

	Sudura 35-11000	STAS 735-64				1.40
13	Suport inchizator	-	1	OL37.1	30x4x224	0.22
12	Ax	-	1	OL37.1		0.08
11	Inchizator	-	1	OL37.1		0.09
10	Suport maner	-	2	OL37.1	25x5x90	0.08
9	Maner	-	1	OL37.1	Ø10x300	0.18
8	Suport balama	STAS 424-64	2	OL37.1	L35x35x4x210	0.42
7	Element balama	-	4	OL37.1	50x5-95	0.19
6	Bolt	-	2	OL37.1		0.07
5	Element rigidizare II	STAS 424-64	1	OL37.1	L45x45x5xH1	-
4	Element rama	STAS 424-64	4	OL37.1	L50x50x5xH	-
3	Element rigidizare I	STAS 424-64	4	OL37.1	L45x45x5xH1	-
2	Ancora	-	12	OL37.1	Ø10x300	0.18
1	Capac Ts5	STAS 3480-66	1	OL37.1	5xH2xH2	-
Poz.	Denumirea	Nr. desen sau STAS	Buc.	Material	Observatii	Masa neta

TABEL DE DIMENSIUNI

Marimi	Gol beton mm	H mm	H1 mm	H2 mm	Masa neta kg/buc
1	600/600	1700	1590	1690	108.71
2	700/700	1800	1690	1790	120.90
3	800/800	1900	1790	1890	134.27
4	1900/1900	2000	1890	1990	142.22
5	2000/2000	2100	1990	2090	159.41

NOTA:

(TABLA CU GROSIME DE 6mm)
Acest tip de capac se va folosi
la CV si CRPr

REV.	DATA	DESCRIERE REVIZIE	VERIFICAT	PROIECTAT

PROIECTANT GENERAL:
SC SS ARCHITECTURE AND TEXTURE SRL
Calea Mosilor nr. 116 -122, Sector 2, Bucureşti.
ssat.ro | office@ssat.ro | 0745 879 393 | 0722 388 231

BENEFICIAR:
PRIMARIA SECTORULUI 6 BUCURESTI
Calea Plevnei nr. 147 - 149, sector 6, Bucuresti; e-mail: prim6@primarie6.ro

PROIECTANT SPECIALITATE:
S.C. EUROPROIECT UNIVERS S.R.L.
Sos. Pantelimon, nr. 266, bl. D, Ap. 5, sector 2, Bucuresti Tel. 0744388371

TITLU PROIECT
Retele sanitare exterioare, retele termice exterioare, punct termic pentru obiectivul " Modernizarea si reabilitarea termica a Grupului Scolar Industrial Petru Poni"

SPECIFICATIE	NUME	SEMNATURA	Scara
SEF PROIECT	Ing. Mihai STAN		1/25
PROIECTAT	Ing. Alexandru STIRBU		
DESENAT	Ing. Alexandru STIRBU		Data
VERIFICAT	Ing. Mihai STAN		2024

PLANSA:
Detaliu capac camin

PROIECT NR.	ELABORATOR	SPECIALITATE	PLANSA NR.	REVIZIE	FAZA
337PP/2024	SSAT	RE	00_07	00	P.T.+D.D.E.

Acest document este proprietatea intelectuala a societatii SS ARCHITECTURE AND TEXTURE S.R.L.
Reproducerea sa sub orice forma nu poate fi facuta decat cu acordul si in conditiile stabilite de catre SS ARCHITECTURE AND TEXTURE S.R.L.

420mm x 297mm

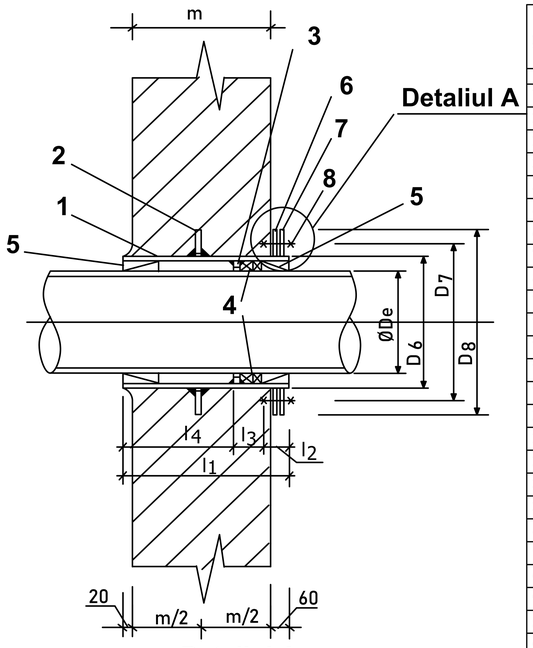

Detaliul A

ØDe	l1 pentru m 120	150	180	220	250	300	l2	l3 120/150	180/200	250/300	l4 pentru m 120	150	180	120	250	300	MASA TOTAL 120	150	150	200	250	300
	mm																					
17,2																	1,30	1,41	1,52	1,60	1,79	1,97
21,3																	1,42	1,55	1,68	1,76	1,98	2,20
26,9																	1,55	1,69	1,82	1,92	2,15	2,38
33,7							30				98	128	148	168	208	258	1,71	1,88	2,05	2,16	2,43	2,71
42,4																	1,97	2,17	2,36	2,46	2,82	3,14
48,3																	2,02	2,22	2,43	2,56	2,91	3,25
60,3																	2,57	2,82	3,07	3,24	3,66	4,07
76,1																	2,98	3,29	3,60	3,80	4,31	4,82
88,9																	3,19	3,51	3,84	4,06	4,60	5,14
114,3							40				88	118	138	158	198	248	4,55	5,05	5,55	5,88	6,71	7,54
140																	4,50	4,98	5,46	5,77	6,57	7,36
168																	5,29	5,85	6,42	6,79	7,73	8,67
178																	7,45	8,33	9,20	9,79	11,25	12,72
194	200	230	260	280	330	380		60	70	80							7,99	8,94	9,88	10,51	12,09	13,66
219																	8,71	9,64	10,57	11,19	12,70	14,29
245							50				78	108	128	148	188	238	9,64	10,66	11,69	12,37	14,07	15,78
273																	11,76	12,88	13,99	14,74	16,60	18,46
324																	14,34	15,66	17,08	17,87	20,08	22,88
356																	15,51	16,94	18,37	19,33	21,77	24,10
405,4																	17,41	19,03	20,66	21,72	24,42	27,12
508																	21,15	23,16	25,17	26,51	29,86	33,20
609,6																	28,15	30,53	32,91	34,50	38,47	42,44
711,2							60				68	98	118	138	178	228	32,36	35,11	37,87	39,70	44,29	48,88
812,8																	37,59	40,73	43,87	45,97	51,21	56,45
914,4																	41,63	45,13	48,65	50,99	56,85	62,71
1016																	46,26	50,14	54,03	56,62	63,10	69,59

ØDe	POZITIE 1 ØD1	ØD2	g1	L1	MASA pentru m 120	150	180	200	250	300	POZITIE 2 ØD2	ØD3	g2	MASA	POZITIE 3 ØD4	ØD5	g3	L2	MASA
	mm				kg						mm			kg	mm				kg
17,2	42	34			0,75	0,86	0,97	1,05	1,24	1,42	44	150		0,51	32	22		84	0,04
21,3	48,4	40,4			0,87	1,00	1,13	1,21	1,43	1,65	51			0,50	38	28		103	0,05
26,9	51	43			0,93	1,07	1,20	1,30	1,53	1,76	53	160		0,57	42	32		116	0,05
33,7	60,3	52,3	4	—	1,10	1,27	1,44	1,55	1,82	2,10	63			0,54	51	41		144	0,07
42,4	70	62			1,30	1,50	1,69	1,82	2,15	2,47	72	170		0,59	60	50		172	0,08
48,3	73	65			1,36	1,56	1,77	1,90	2,25	2,59	75			0,58	63,5	53,5		183	0,08
60,3	88,9	80,9			1,68	1,93	2,18	2,35	2,77	3,18	91	200	4	0,79	76	66	5	222	0,10
76,1	108	100			2,05	2,36	2,67	2,87	3,38	3,89	110	210		0,80	98	88		292	0,13
88,9	114,3	106			2,18	2,50	2,83	3,05	3,59	4,13	117	220		0,87	104	94		311	0,14
114,3	140	130	5		3,33	3,83	4,33	4,66	5,49	6,32	143	250		1,05	127	117		383	0,17
133	160	150	4	506	3,17	3,67	4,13	4,44	5,24	6,03	168	270		1,12	155	145		471	0,21
168	195	187		600	3,77	4,33	4,90	5,27	6,21	7,15	198	300		1,27	185	175		565	0,25
178	204	192	6	—	5,86	6,74	7,61	8,20	9,66	11,13	207	310		1,33	190	180		581	0,26
194	219	207			6,30	7,25	8,19	8,82	10,40	11,97	222	325		1,41	205	195		628	0,28
219	255	245		785	6,20	7,13	8,06	8,68	10,23	11,78	258	380		1,95	242	226		735	0,56
245	280	270		864	6,82	7,84	8,87	9,55	11,25	12,96	283	410		2,20	267	251		813	0,62
273	305	295		942	7,44	8,56	9,67	10,42	12,28	14,14	308	440		3,64	292	276		892	0,68
324	360	350		1115	8,80	10,12	11,46	12,32	14,53	16,73	363	510	6	4,74	347	331		1065	0,81
356	390	380		1209	9,55	10,98	12,41	13,37	15,75	18,14	393	540		5,04	377	361	8	1159	0,89
405,4	440	430	5	1366	10,79	12,41	14,02	15,10	17,80	20,50	443	590		5,61	427	411		1316	1,01
508	545	535		1696	13,39	15,40	17,41	18,75	22,10	25,44	548	690		6,50	532	516		1645	1,26
609,6	645	635		2010	15,87	18,25	20,63	22,22	26,19	30,16	648	800		10,78	632	616		1959	1,50
711,2	745	735		2324	18,35	21,10	23,86	25,69	30,28	34,87	748	900		12,27	732	716		2273	1,74
812,8	850	840		2653	20,96	24,10	27,24	29,34	34,88	39,82	853	1010	8	14,64	837	821		2603	1,99
914,4	950	940		29,67	23,45	26,95	30,47	32,81	38,67	44,53	953	1120		15,95	937	921		2917	2,23
1016	1050	1040		3281	25,92	29,80	33,69	36,28	42,76	49,25	1053	1220		17,87	1037	1021		3231	2,47

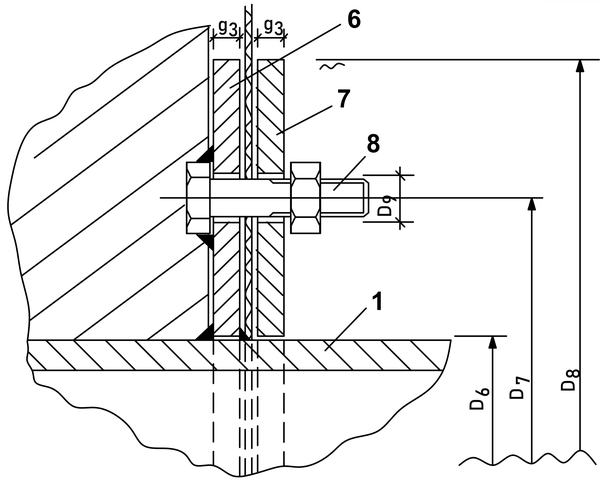

Arh. Alexandru POPESCU

ØDe	POZ. 6,7 g3	D6	D7	D8	n x D9	POZ. 8 n	M	L
42,4	6	73	170	230	4x10	4	8	35
60,3	6	92	170	230	4x10	4	8	35
76	6	110	170	230	4x10	4	8	35
89	6	117	180	240	4x10	4	8	35
114	6	143	205	265	8x10	8	8	35
133	6	163	230	290	8x10	8	8	35
159	6	198	260	320	8x10	8	8	35
219	6	258	320	380	8x10	8	8	35
273	6	308	370	430	12x10	12	8	35
324	6	363	420	480	12x10	12	8	35

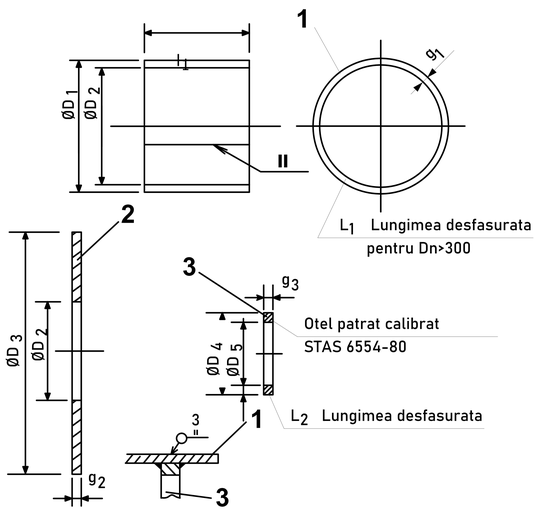

1 PIESA INZIDITA
2 FLANSE RIGIDIZARE
3 INEL OPRITOR
4 FRANGHIE GUDRANATA STEMUITA
5 CHIT REXIDUR
6 FLANSA FIXA
7 FLANSA MOBILA
8 SURUB + PIULITA

REV.	DATA	DESCRIERE REVIZIE	VERIFICAT	PROIECTAT

PROIECTANT GENERAL:
SS A T+ arhitectură
SC SS ARCHITECTURE AND TEXTURE SRL
Calea Mosilor nr. 116 -122, Sector 2, București.
ssat.ro | office@ssat.ro | 0745 879 393 | 0722 388 231

BENEFICIAR:
PRIMĂRIA SECTORULUI 6
PRIMARIA SECTORULUI 6 BUCURESTI
Calea Plevnei nr. 147 - 149, sector 6, Bucuresti; e-mail: prim6@primarie6.ro

PROIECTANT SPECIALITATE:
europroiect univers
S.C. EUROPROIECT UNIVERS S.R.L.
Sos. Pantelimon, nr. 266, bl. D, Ap. 5, sector 2, Bucuresti Tel. 0744388371

TITLU PROIECT
Retele sanitare exterioare, retele termice exterioare, punct termic pentru obiectivul " Modernizarea si reabilitarea termica a Grupului Scolar Industrial Petru Poni"

SPECIFICATIE	NUME	SEMNATURA	Scara
SEF PROIECT	Ing. Mihai STAN		1/25
PROIECTAT	Ing. Alexandru STIRBU		
DESENAT	Ing. Alexandru STIRBU		Data
VERIFICAT	Ing. Mihai STAN		2024

PLANSA:
Detaliu piesa de trecere etansa

PROIECT NR.	ELABORATOR	SPECIALITATE	PLANSA NR.	REVIZIE	FAZA
337PP/2024	SSAT	RE	00_08	00	P.T.+D.D.E.

Acest document este proprietatea intelectuala a societatii SS ARCHITECTURE AND TEXTURE S.R.L.
Reproducerea sa sub orice forma nu poate fi facuta decat cu acordul si in conditiile stabilite de catre SS ARCHITECTURE AND TEXTURE S.R.L.

420mm x 297mm

PROFIL TIP

scara 1:25

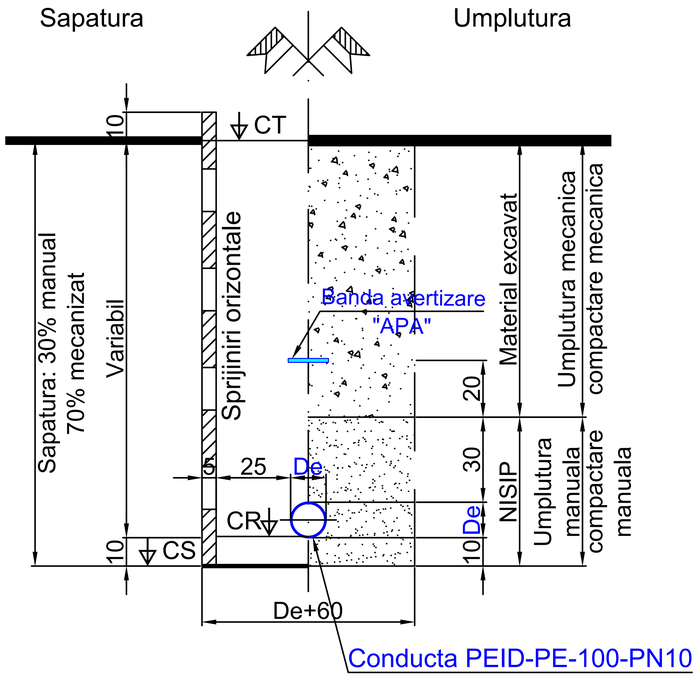

PROFIL TIP

scara 1:25

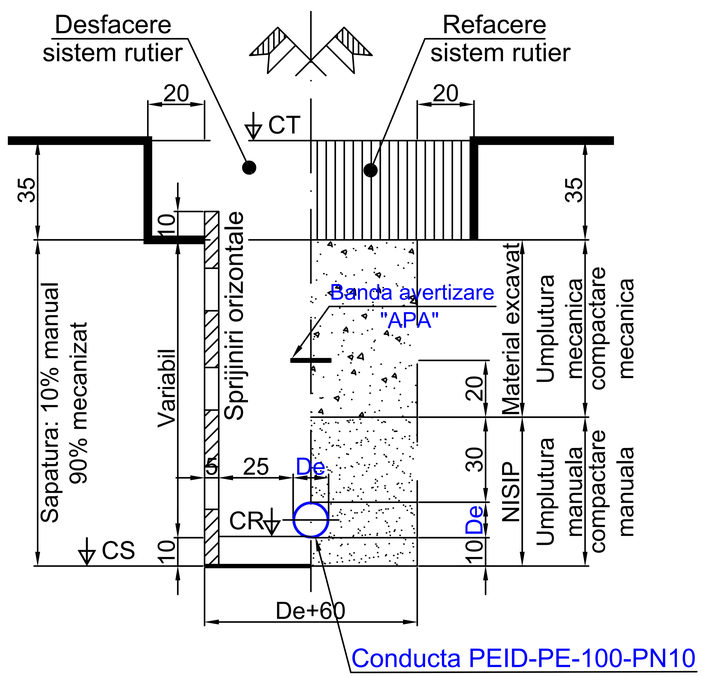

PROFIL TIP

scara 1:25

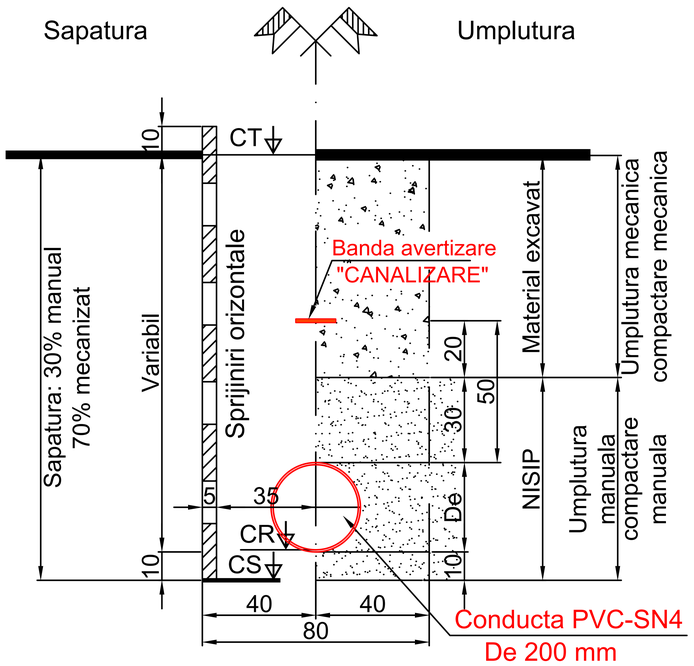

REV.	DATA	DESCRIERE REVIZIE	VERIFICAT	PROIECTAT

PROIECTANT GENERAL:
SC SS ARCHITECTURE AND TEXTURE SRL
Calea Mosilor nr. 116 -122, Sector 2, Bucureşti.
ssat.ro | office@ssat.ro | 0745 879 393 | 0722 388 231

BENEFICIAR:
PRIMARIA SECTORULUI 6 BUCURESTI
Calea Plevnei nr. 147 - 149, sector 6, Bucuresti; e-mail: prim6@primarie6.ro

PROIECTANT SPECIALITATE:
S.C. EUROPROIECT UNIVERS S.R.L.
Sos. Pantelimon, nr. 266, bl. D, Ap. 5, sector 2, Bucuresti Tel. 0744388371

TITLU PROIECT
Retele sanitare exterioare, retele termice exterioare, punct termic pentru obiectivul " Modernizarea si reabilitarea termica a Grupului Scolar Industrial Petru Poni"

SPECIFICATIE	NUME	SEMNATURA	Scara
SEF PROIECT	Ing. Mihai STAN		%%
PROIECTAT	Ing. Alexandru STIRBU		
DESENAT	Ing. Alexandru STIRBU		Data
VERIFICAT	Ing. Mihai STAN		2024

PLANSA:
Profil de sapatura tip

PROIECT NR.	ELABORATOR	SPECIALITATE	PLANSA NR.	REVIZIE	FAZA
337PP/2024	SSAT	RE	00_09	00	P.T.+D.D.E.

Acest document este proprietatea intelectuala a societatii SS ARCHITECTURE AND TEXTURE S.R.L.
Reproducerea sa sub orice forma nu poate fi facuta decat cu acordul si in conditiile stabilite de catre SS ARCHITECTURE AND TEXTURE S.R.L.

420mm x 297mm